第42回 埼玉西部地区少年サッカー育成大会（Bクラス）組合せ

8/17 第1日目　8/18 第2日目　8/24 第3日目　8/18 第2日目　8/17 第1日目

川越陸上競技場

Ⅰ 第2多目的G A面

A 第2多目的G A面

1 東松山南スポーツ少年団
2 サイタマジュニアFC
3 川越パンサー
4 レアル狭山Jr
5 美杉台トゥギャザーB
6 上福岡サンダース
7 坂戸FC

B 桜小学校

8 北坂戸
9 飯能ブルーダーA
10 狭山台イレブン
11 FC鶴ヶ島
12 鶴ヶ島サザンキッカーズ
13 勝頼ふじみ野A
14 柳瀬レッドローズ

C 南小学校

15 ダイナモ川越東
16 飯能ブルーダーB
17 美杉台トゥギャザーA
18 東松山北サッカー
19 長鶴サッカー B
20 勝頼ふじみ野B
21 カムイJr千代田
22 金子FCジュニア
23 NMFC
24 みずほ台ジュニア
25 中山サッカー
26 川越ヤンガース
27 松山サッカー
28 にっさいA

①②③④⑤⑥

A　B

①②③④⑤

決勝

Ⅱ 第2多目的G B面

E 三芳野小学校

29 安松フットボールクラブ
30 川鶴FC
31 芳野サッカークラブ
32 水富・キッカーズ
33 FC PARCEIRO Jr
34 三保谷パイレーツ
35 にっさいB

F 上谷小学校

36 川越福原
37 JFC三芳
38 小川サッカー
39 大井少年サッカークラブ
40 イーグルファイター
41 FC藤沢北
42 金山FC

G 浅羽野小学校

43 霞ヶ関少年サッカー
44 長鶴サッカー A
45 北野サッカークラブ
46 藤久保イエローイーグルス
47 NU広谷
48 浅羽野
49 西武ウイングス
50 川越ライオンズ
51 鶴ヶ島栄FC
52 東松山ペレーニア
53 宮前サッカークラブ

	会場名	担当者	電話		会場名	担当者	電話
A	坂戸第2多目的 A面	小鮒　正		E	三芳野小学校	樋口　貴紀	
B	桜小学校	麻生　典之		F	上谷小学校	曽根　竜也	
C	南小学校	斉藤　正身		G	浅羽野小学校	西村　弘	
D	坂戸第1多目的 A面	金田　竜也		H	坂戸第2多目的 B面	小鮒　正	
Ⅰ	坂戸第2多目的 A面	小鮒　正		Ⅲ			
Ⅱ	坂戸第2多目的 B面	小鮒　正		Ⅳ			
決勝	川越陸上競技場						

17日順延の場合　B：桜小→勝呂小学校　E:三芳野小→第1多目的B面　F:上谷小→三芳野小学校に変更となります。

第42回 埼玉西部地区少年サッカー育成大会（Bクラス）審判割当

第1日目

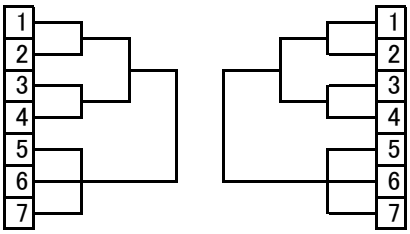

1日目審判割当

	時　間	対　戦			主	副	副	4
1	09:00～09:45	1	－	2	3	4	7	
2	10:00～10:45	5	－	6	1	2	3	
3	11:00～11:45	3	－	4	5	6	2	
4	12:00～12:45	6	－	7	2	4	1	
5	13:00～13:45	1勝	－	3勝	7	6	5	
6	14:00～14:45	5	－	7	6	3	4	

第1日目

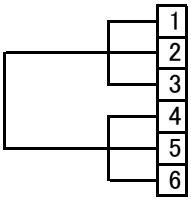

1日目審判割当

		対　戦			主	副	副	4
1	09:00～09:45	1	－	2	4	5	6	
2	10:00～10:45	4	－	5	1	2	3	
3	11:00～11:45	1	－	3	5	6	4	
4	12:00～12:45	4	－	6	2	3	1	
5	13:00～13:45	2	－	3	6	4	5	
6	14:00～14:45	5	－	6	3	2	1	

第1日目

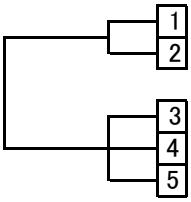

1日目審判割当

	時　間	対　戦			主	副	副	4
1	09:00～09:45	3	－	5	1	2	4	
2	10:00～10:45	1	－	2	3	4	5	
3	11:00～11:45	3	－	4	5	1	2	
4	12:00～12:45	フレンド	－	フレンド	4	5	3	
5	13:00～13:45	4	－	5	2	3	1	
			－					

第2日目

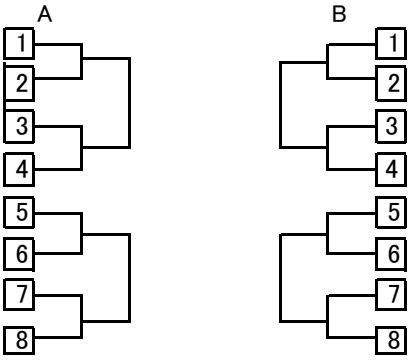

2日目審判割当

	時　間	対　戦			主	副	副	4
1	09:00～09:45	1	―	2	5	7	8	
2	10:00～10:45	3	―	4	1	2	6	
3	11:00～11:45	5	―	6	4	8	7	
4	12:00～12:45	7	―	8	3	6	2	
5	13:00～13:45	①勝	―	②勝	①負	②負	③勝	
6	14:00～14:45	③勝	―	④勝	③負	①勝	②勝	
7								
8								

第42回埼玉西部地区少年サッカー育成大会（全クラス最終日）対戦表

8月24日（土）川越総合運動公園陸上競技場　　（予備日：25日（日）坂戸第二多目的グラウンド）

	A面						B面					
	試合時間	クラス	組合せ			主審	副審	クラス	組合せ			主審	副審
①	9:00	D 準決勝	Dクラス①	ー	Dクラス②	本部	1人審判制で実施	D 準決勝	Dクラス③	ー	Dクラス④	本部	1人審判制で実施
②	10:00	C 準決勝	Cクラス①	ー	Cクラス②	本部	1人審判制で実施	C 準決勝	Cクラス③	ー	Cクラス④	本部	1人審判制で実施
③	11:00	B 準決勝	Bクラス①	ー	Bクラス②	本部	1人審判制で実施	B 準決勝	Bクラス③	ー	Bクラス④	本部	1人審判制で実施
④	12:00	A 準決勝	Aクラス①	ー	Aクラス②	本部	1人審判制で実施	A 準決勝	Aクラス③	ー	Aクラス④	本部	1人審判制で実施
⑤	13:00	D 決勝	A面①勝ち	ー	B面①勝ち	本部	1人審判制で実施	C 決勝	A面②勝ち	ー	B面②勝ち	本部	1人審判制で実施
⑥	14:00	B 決勝	A面③勝ち	ー	B面③勝ち	本部	1人審判制で実施	A 決勝	A面④勝ち	ー	B面④勝ち	本部	1人審判制で実施

試合時間：A・B・Cクラス20分ハーフ　Dクラス15分ハーフ
時間内で勝敗が決しない場合は、5分ハーフの延長を行なう。それでも決しない場合はPK戦で勝敗を決定する。

注意事項　（各クラス共通）

ⅰ 会場準備のため各クラス西部地区理事は全員集合すること。
ⅱ 西部地区理事の集合時間は、午前7時30分（駐車場開門：7時30分後）とする。
ⅲ 練習は、所定の場所で行なうこと。（芝地はボール使用禁止。）
ⅳ メンバー表は、試合開始30分前までに本部へ1部提出すること。（提出済みのエントリー表をメンバー表に修正して、利用可。）
ⅴ 正副2組のユニフォームを持参し、試合前に審判員によるチェックを受けること。
ⅵ ベンチに入れるのは登録選手全員、及び指導者5名以内とする。
ⅶ 試合の有無の決定は6時30分に行う。
不明な点は下記まで問い合わせください。